# PTT230X系列 温压一体式变送器

## 产品概述

PT2300T系列温压一体式变送器采用内置温度压力敏感元件，二路输出互不影响，消耗一个传感器的功率就可完成压力和温度的测量。合理化的装配工艺及严格的产品品质标准，确保了该产品的质量和性能，广泛用于科研、军工、石化、电力、冶金机械及环保领域。如油井温度压力测量、柴油发动机共轨温度压力测量、注塑机械温度压力测量等。

## 产品特点

- 温度压力同时监测
- 产品小巧，功耗低
- 测量范围广，温度范围宽
- 综合精度高，长期稳定性好

## 应用领域

- 石油、化工
- 冶金、环保领域
- 液压与气动系统
- 机械工程应用方面

## 性能参数

| | |
|---|---|
| 量　　程 | -0.1-0-60MPa（可选） |
| 温　　度 | -20℃-100℃ |
| 精　　度 | 0.25%FS、0.5%FS |
| 输　　出 | 4-20mA、0/1-5/10V、0.5-4.5V、PT100 |
| 供　　电 | 5VDC、12VDC、24VDC |
| 过程连接 | G1/4、G1/2、1/2NPT、M20*1.5（可定制） |
| 电气连接 | 大赫斯曼、航空插头、防水出线、M12*1 |
| 负载能力 | 电流型：R=(U-8V)/0.02Ω |
| 分 度 号 | PT100、DS18B20 |
| 温度补偿 | 0-85℃ |
| 工作温度 | -20-100℃ |
| 安全过载 | 150% |
| 极限过载 | 200% |
| 温度漂移 | 0.02%FS/℃ |
| 长期稳定性 | 0.2%FS/年 |
| 接液材质 | 304、316L |
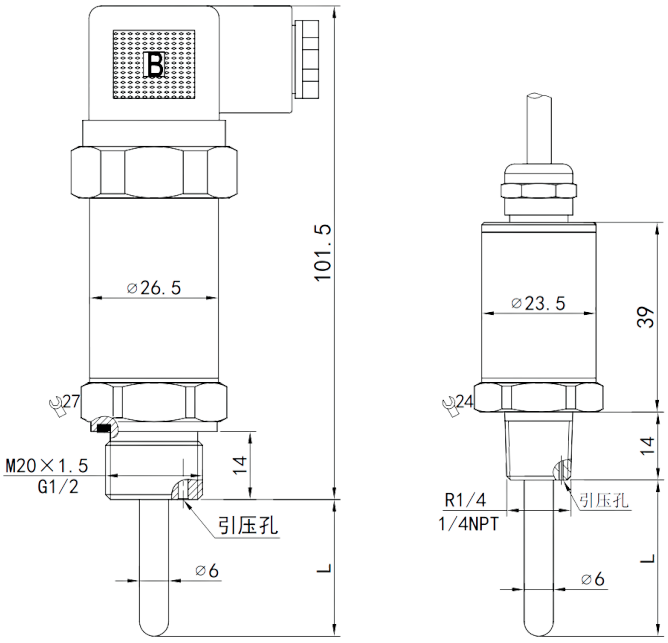
## 产品外形尺寸图